Videojet® 1610 듀얼 헤드

소문자 잉크젯 프린터

잉크젯

레이저

열전사

라벨 부착기

추적 시스템

소모품

부품 및 서비스

듀얼 헤드는 우수한 가동시간을 제공하여 생산성을 향상시킵니다.
Videojet 1610 듀얼 헤드 잉크젯 프린터는 제품이나 여러 라인의 포장재 2 부분의 인쇄 영역에 동시에 인쇄할 수 있으며, 가동시간은 12,000 시간입니다.
적용 분야는 식품, 음료, 제약, 담배, 건설자재 산업군이 적합합니다.

우수한 생산성

- 듀얼 프린트 헤드는 단일/두 개의 프린트 헤드가 동시에 넓은 인쇄 영역에 인쇄
- 최대 293mpm(960fpm)에서 최대 5 라인의 고해상도 인쇄
- 고성능 Clean Flow™ 프린트 헤드 설계로 가동시간 극대화 및 일정하고 선명한 인쇄 품질

혁신적인 기술

- 12,000시간의 코어 수명
- SmartCartridge™ 잉크 시스템은 잉크 누수와 낭비를 완벽하게 감소
- 일정한 인쇄 성능을 위한 자동 프린트 헤드 설정, 캘리브레이션 및 기계 조정
- 자동으로 세척하는 프린트 헤드로 가동시간 증대

장비 보호 등급

- IP65(방진방수, 플렌트 에어 불필요)

VIDEOJET
Uptime Peace of Mind®

인쇄 속도
최대 293 mpm(960 fpm) 인쇄 속도에서 1 - 5 라인 인쇄
(1인치/10 문자, 1 라인 인쇄)

폰트 매트릭스 구성
1 라인: 5x5, 4x7, 5x7, 7x9, 9x12, 10x16, 16x24, 25x34
2 라인: 5x5, 5x7, 7x9, 9x12, 10x16
3 라인: 5x5, 4x7, 5x7, 7x9
4 라인: 5x5, 4x7, 5x7
5 라인: 5x5

1차원 바코드
UPC A&E, EAN 8 & 13, Code 128 A, B & C, UCC/EAN 128, Code 39, Interleaved 2 of 5, 2D DataMatrix, GS1

DataMatrix 코드
10x10, 12x12, 14x14, 16x16, 8x18, 18x18, 20x20, 22x22, 24x24, 16x26, 26x26, 8x32, 32x32, 34x34, 12x36, 16x36, 16x48

문자 높이
폰트에 따라 2 mm(0.079”) - 10 mm(0.40”)

헤드와 물체간 거리
최적: 12 mm(0.472”)
범위: 5 mm(0.197”) - 15 mm(0.591”)

키보드
촉각 피드백을 탑재한 맴브레인형, 72개의 숫자, 문자, 특수 기능 키를 포함하는 자판, 국제 PC 표기규칙과 비슷한 PC형 레이아웃

디스플레이
320x240, 5.7” LCD 디스플레이
WYSIWYG 화면에서 메시지 편집

로고/ 그래픽
사용자가 프린터에서 생성하거나 Videojet Logo Creator 소프트웨어를 설치한 PC로 생성

문자 설정
중국어, 러시아어/불가리아어, 터키어/스칸디나비아어, 그리스어, 아랍어, 일본어/간지, 히브리어, 동유럽 및 유럽어/영어

언어
영어, 한국어, 중국어(간자체/번자체), 일본어, 아랍어, 불가리아어, 체코어, 덴마크어, 네덜란드어, 필란드어, 프랑스어, 독일어, 그리스어, 히브리어, 헝가리어, 이탈리아어, 노르웨이어, 폴란드어, 포르투갈어, 러시안어, 스페인어, 스웨덴어, 태국어, 터키어, 베트남어

사용자 인터페이스
RS232, RS485, 이더넷(표준)
RS232 및 이더넷을 통한 CLARiSOFT Clarinet®
USB를 통한 메시지 관리

메시지 저장
250개의 복합 메시지

규격
* 도안 참조

IP 등급
IP65, 플렌트 에어가 불필요, 스테인리스 스틸재 캐비닛

프린트 헤드
포지티브 에어(표준)
자동 캘리브레이션,
자동 세척 설계
직경: 41.3 mm(1.63”)
길이: 269.8 mm(10.62”)

프린트 헤드 공급선
유연성 최대
길이: 3 m(9.84’), 옵션 6 m(19.69’)
직경: 23 mm(0.91”)
굴곡 반경: 101.6 mm(4.00”)

액체
잉크 스 ᵡ ٪. 카트리지™ 750 ml(0.793 qt.)
ڵ˝A ŧ 스마트 카트리지 750 ml(0.793 qt.)

환경
0°C - 50°C(32°F - 122°F)
0% - 90% RH 비콘텐싱
잉크: 실제로 사용하려면 생산 환경에 따라 하드웨어가 필요할 수 있습니다.

전기/전원
100-120 / 200-240 VAC 50/60 Hz., 120 W

무게
22 kg(48.6 lbs.)

옵션
습도가 높은 환경에 적합한 건조 공기 키트(플렌트 에어 필요)
식용 버전
60/70 Ḉ ⊐ 노즐
90 ㅍ ؋ ᵛ ٪. ٣ ӥ
ʘ , گ ̀O˝E˝A ⊐

IECEE CB SCHEME CERTIFIED IEC 60950-1:2001 1st Edition

규격

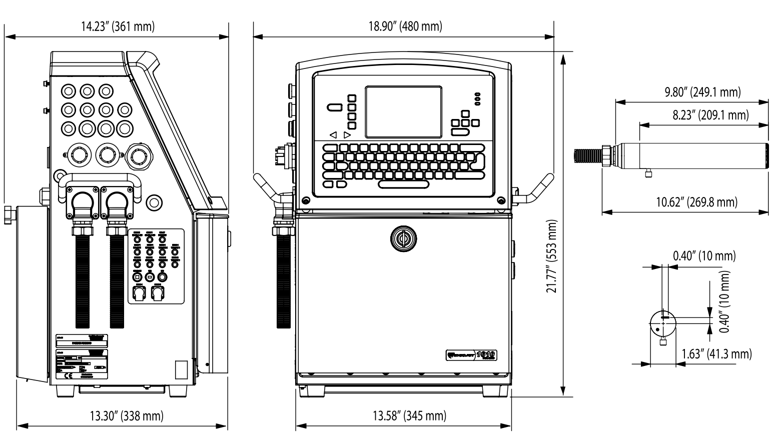

Uptime Peace of Mind®

080-891-8900
www.videojetkorea.com
marketing.korea@videojet.com

㈜비디오젯코리아
서울시 성동구 아차산로 103, 1202 호

©2012 Videojet Technologies Inc. — All rights reserved.
Videojet Technologies Inc.의 정책은 지속적인 제품 개선입니다. 당사는 사전 통보 없이 설계 및/또는 사양을 변경할 권한이 있습니다.

부품 번호. SL000501
1610DH Spec-0612
인쇄 대한민국