더 적은 공간에 더 많은
내용을 인쇄하는 최고의
마이크로 인쇄 품질

연속식 잉크젯 프린터

Videojet® 1620 및 1650 고해상도 마이크로 프린터

VIDEOJET

마이크로 인쇄 적용 분야를 위한 Videojet의 고해상도 연속식 잉크젯 프린터

Videojet 고해상도(HR) 잉크젯은 인쇄 크기와 선명도가 가장 중요한 상황을 위해 고안되었습니다. 최저 0.6mm(1/32")의 인쇄 높이와 최대 348m/min(1,142fpm)의 인쇄 속도에서도 최고의 품질을 제공하여 아주 적은 인쇄 공간에서도 식별하기 쉬운 인쇄를 보장합니다. 최대 3라인의 2차원 및 1차원 바코드를 인쇄할 수 있는 HR 마이크로 프린터는 더 적은 공간에서 더 많은 콘텐츠를 인쇄해야 하는 수요를 충족시킵니다.

2가지 옵션으로 이용 가능한 1650 HR은 독점적인 CLARiTY™ 터치스크린 인터페이스를 통해 OEE를 높일 수 있는 기본적인 생산성 도구를 제공합니다. 1620 HR은 사용하기 쉽고 강력한 단순한 키패드 인터페이스를 제공합니다.

가동시간 증대

- CleanFlow™ 기술과 프린터 헤드 자동 청소 기능으로 프린터 헤드 청소 없이 최대 300시간 작동
- 예정된 프린터 유지 보수 사이에 14,000시간 가동
- Dynamic Calibration™으로 최적의 인쇄 품질

생산성 향상

- 우수한 품질의 코드를 최대 348m/min의 속도로 고속 인쇄(1라인 영숫자 코드의 경우)
- 실행 가능한 데이터로 지원되는 표준 OEE 수치에 온보드 액세스*
- CLARiTY™ 인터페이스 원터치 오류 정보로 신속하게 복구*

코드 인식

- 업계 최저인 0.6mm의 텍스트 높이를 보장하는 고해상도 노즐
- Precision Ink Drop™ 기술로 정확한 문자 형성
- CLARiTY™ 기반 사용자 인터페이스로 인쇄 오류 방지*

간편한 사용

- 모듈식 서비스 코어와 프린트 헤드 설계로 마모 부품을 쉽고 빠르게 교체
- Smart Cartridge™ 잉크 공급 시스템으로 오염을 방지하고 정확한 잉크 사용 보장
- 작동이 쉽고 멀리서 볼 수 있는 대형 10.4" 터치스크린

* 1650 HR 모델에서만 제공

특수한 요구 사항에 적합한 잉크
Videojet 잉크 연구팀은 이 업종에서 요구되는 엄격한 표준을 충족하기 위해 할로겐 프리 전자 잉크를 개발했습니다. 또한 고속 건조 잉크 및 기타 특수 잉크는 마모, 온도 및 화학 저항성을 제공합니다.

모든 HR 잉크는 RoHS 준수 제품(EC 2011/65/EU Annex II)에서 사용 가능하므로 방열판, 커패시터, 커넥터 및 절연 테이프 인쇄를 포함하여 다양한 적용 분야에서 사용 가능합니다.

잉크 축적과 청소 빈도를 줄여주는 CleanFlow™ 기술

마이크로 인쇄 노즐 혁신

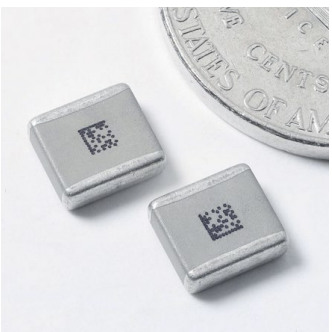

새로운 HR 프린터는 Videojet Precision Ink Drop™ 기술을 사용하여 우수한 고주파 프린트 헤드 설계를 통해 노즐이 초당 100,000개 이상의 잉크 방울을 분사합니다. 이 기술은 정교한 소프트웨어 알고리즘과 함께 최적의 인쇄 품질을 위해 개별 잉크 방울의 분사 경로를 수정합니다.

이와 같은 프린트 헤드 개선과 특수 래스터를 통해 글자 높이가 낮고 생산 라인 속도가 빠른 환경에 내재한 인쇄 품질 문제를 극복할 수 있습니다.

HR 마이크로 프린터는 기존 마이크로 인쇄 시스템에 비해 같은 공간에서도 더 많은 데이터를 더 뛰어난 가독성과 속도로 인쇄할 수 있습니다.

CleanFlow™ 기술은 노즐 끝의 잉크 축적을 줄여 프린터 청소 간격을 늘려줍니다.

고해상도 마이크로 인쇄 샘플 가이드

설명	인쇄 샘플
1라인 4x5	ABCDEFG abcdef9 12345 5X4 SINGLE LINE
1라인 5x5	ABCDEFG abcdef9 12345 5X5 SINGLE LINE
1라인 5x7	ABCDEFG abcdef9 12345 5X7 SINGLE LINE
1라인 7x9	ABCDEFG abcdef9 12345 7X9 SINGLE LINE
1라인 10x16	ABCDEFG abcdef9 12345 10X16 SINGLE LINE
1라인 16x24	ABCDEFG abcdef9 12345 16X24 SINGLE LINE
2라인 5x5	ABCDEFGHIJKLMNOP 1234567890 5X5 TL
2라인 5x7	ABCDEFGHIJKLMNOP 1234567890 5X7 TL
3라인 5x5	ABCDEFGHIJKL 1234567890 5X5 TRI LINE
16x24 바코드	12343560 24HIGH
모든 폰트, 모든 높이	5 DOTS HIGH 7 DOTS HIGH 9 DOTS HIGH 16 DOTS HIGH 24 DOTS HIGH
문자 역전/반전 생산 라인상의 여러 방향이나 여러 각도에서 인쇄	INVERTED TEXT TXET ƎƨƎVƎƨƎ
2D DataMatrix 표준형 2D 및 사각형 2D DataMatrix(GS1 포함)	QR CODE 24HIGH 2D DATAMATRIX
수평 DPI 비교(180, 90, 60)	VJ1620HR VJ1650HR HIGH RESOLUTION
고유 문자 언어	ة ث ت ب ا 合格年月日期生产保质 アカサタナハマヤラワ 아랍어 중국어 일본어
그래픽 및 로고	CE VIDEOJET RECYCLE

dpi 비교 샘플을 제외한 모든 이미지는 90dpi로 인쇄됨

Videojet® 1620 및 1650 고해상도

연속식 잉크젯 마이크로 프린터

생산 라인 속도
속도에 따라 1 ~ 3라인
1라인 최대 속도 = 348m/min(1142ft/min)
2라인 최대 속도 = 124m/min(408ft/min)
3라인 최대 속도 = 72m/min(235ft/min)
(인치당 문자 15자, 1라인 인쇄)

폰트 매트릭스 구성
1라인: 4x5, 5x5, 4x7, 5x7, 7x9, 9x12, 10x16, 16x24
2라인: 4x5, 5x5, 4x7, 5x7, 7x9
3라인: 4x5, 5x5, 4x7, 5x7, 24 방울 혼합 래스터

1차원 바코드
UPC A&E; EAN 8 & 13; Code 128 A, B & C; UCC/EAN 128;
Code 39; Interleaved 2 of 5; 2D DataMatrix; GS1; QR 코드

DataMatrix 코드
최대 24x24 정사각형 형식, 최대 16x48 직사각형 형식

문자 높이
폰트에 따라 0.6mm ~ 7mm(0.024" ~ 0.276") 선택 가능

간격
최적: 6mm(0.236")
범위: 2mm ~ 12mm(0.079" ~ 0.472")

사용자 인터페이스 옵션:
1. 응답성이 뛰어난 CLARiTY™ 10.4" TFT-LCD 터치스크린(1650 HR에 장착)
2. 320x240 밝은 파란색 백라이트 5.7" LCD 디스플레이(1620 HR에 장착)
두 제품 모두 WYSIWYG 화면에서 메시지 편집 가능

로고/그래픽
개별 사용자가 프린터 또는 선택사항인 Videojet Logo Creator 소프트웨어를 설치한 PC에서 생성

문자 설정
중국어, 러시아어/불가리아어, 터키어/스칸디나비아어, 그리스어, 아랍어,일본어/간지, 히브리어, 한국어, 동유럽 및 유럽어/영어

언어 및 인터페이스 선택
영어, 아랍어, 불가리아어, 체코어, 덴마크어, 네덜란드어, 핀란드어, 프랑스어, 독일어, 그리스어, 히브리어, 헝가리어, 이탈리아어, 일본어, 한국어, 노르웨이어, 폴란드어, 포르투갈어, 러시아어, 중국어(간체), 스페인어, 스웨덴어, 태국어, 중국어(번체), 터키어 및 베트남어 모든 언어는 1650 HR에서만 이용 가능

데이터 인터페이스
RS232, RS485, 이더넷(표준)
RS232 및 이더넷을 통한 CLARiSOFT™/CLARiNET™
USB로 메시지 관리

메시지 저장 공간
250개의 복잡한 메시지(1650 HR 모델의 경우 250개 이상)

환경 보호
IP65 표준, 압축 공기 불필요, 스테인리스 스틸 캐비닛

프린트 헤드
프린트 헤드 가열
포지티브 에어(표준)
노즐 크기: 40미크론
직경: 41.3mm(1.63")
길이: 269.8mm(10.62")

프린트 헤드 공급선
매우 유연함
길이: 3m(9.84") 옵션형 6m(19.69")
직경: 21mm(0.83")
굴곡 반경: 101.6mm(4.0")

희석제 소모량
시간당 2.4ml로 낮음

액체용 용기
잉크 Smart Cartridge™ 750ml(0.793qt.)
희석제 Smart Cartridge™ 750ml(0.793qt.)
대용량 잉크 시스템 5리터(5.28qts.)**
대용량 희석제 시스템 5리터(5.28qts.)**

온도/습도 범위
5°C ~ 45°C(41°F ~ 113°F)
0% ~ 90% RH 비콘덴싱
선택한 잉크를 실제로 사용하려면 생산 환경에 따라 추가적인 하드웨어가 필요할 수 있습니다.

전력
전원 100-120 / 200-240VAC, 50/60Hz.,
최대 120W, 평균 60W

무게
미포장 및 건조 상태에서: 21kg(46.2lbs).

옵션
습도가 높은 환경의 공기 건조 키트(압축 공기 필요)
다양한 부품

** 옵션, 1650 HR만 해당'

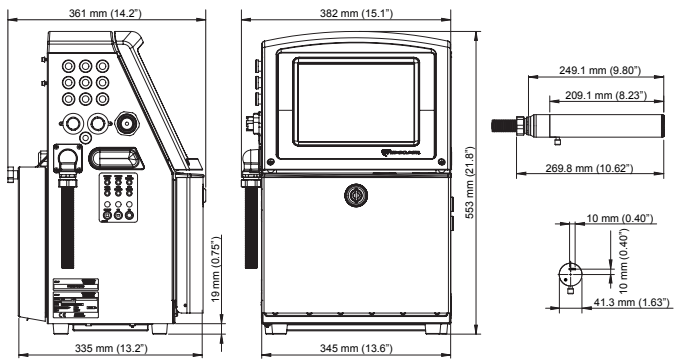

최고의 신뢰성 제공

제품 표시 산업에서 세계 최고인 Videojet Technologies는 인쇄, 코딩 및 마킹 제품을 비롯하여 적용 분야별 잉크, 제품 품질관리 서비스 등을 제공합니다.

Videojet의 목표는 CPG(소비재), 제약 및 산업 용품 등의 분야에서 고객과의 제휴를 통해 고객의 생산성을 높여 브랜드 보호 및 성장에 기여하고, 더불어 산업 동향 및 규정에서 한발 앞서도록 돕는 것입니다. 연속식 잉크젯 프린터(CIJ), 고해상도 잉크젯 프린터(TIJ), 레이저 마킹기, 열전사 프린터(TTO), 박스 마킹기(LCM) 및 라벨 부착기(LPA), 그래픽 인쇄 등을 포함한 다양한 인쇄 영역에서 각 분야의 전문가와 우수한 기술력으로 전세계에 Videojet의 제품을 345,000대 이상 설치하였습니다.

고객은 Videojet 제품을 사용하여 매일 100억 개가 넘는 제품에 인쇄를 하고 있습니다. 전 세계 26여 개국에서 4천여 명의 직원 및 현지 법인을 통해 판매, 서비스 및 교육 지원 등을 제공합니다. 또한 135개국의 400개 이상의 대리점과 OEM 업체가 Videojet의 유통망을 구축하고 있습니다.

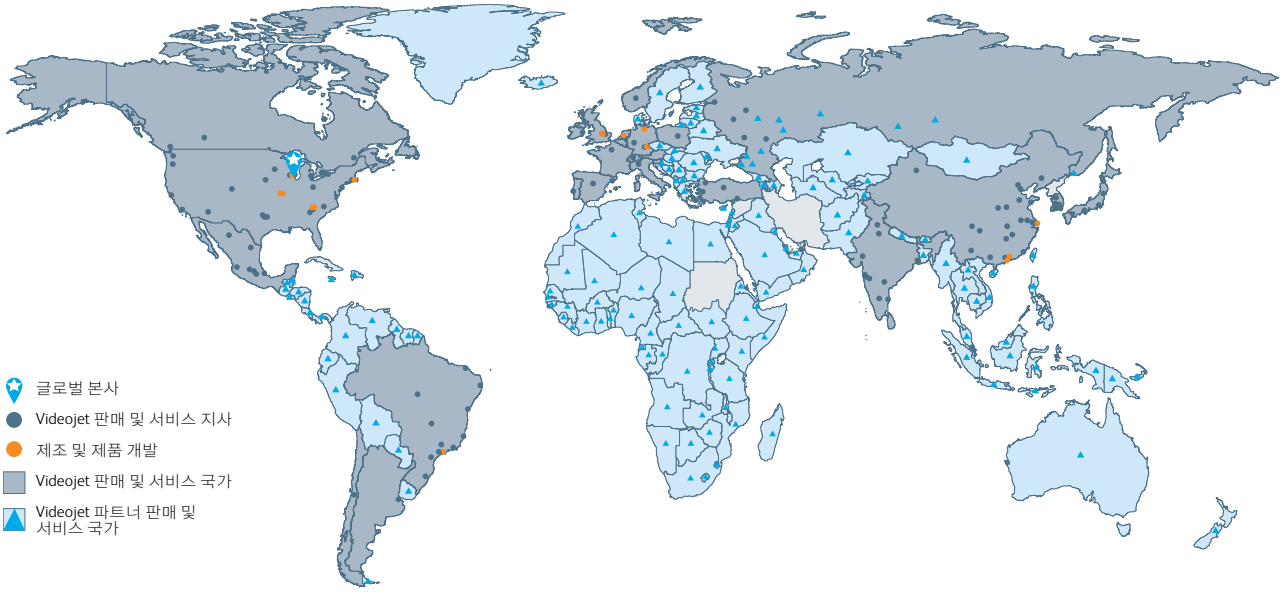

전화: **080-891-8900**
이메일: **marketing.korea@videojet.com**
웹사이트: **www.videojetkorea.com**

(주)비디오젯코리아
서울 마포구 성암로 179 (상암동 1623)
팬텍계열 알앤디센터 13층

© 2017 (주)비디오젯코리아 — All rights reserved.

(주)비디오젯코리아의 정책은 지속적인 제품 개선입니다. 당사는 사전 통보 없이 디자인 및/또는 사양을 변경할 권한이 있습니다.

부품 번호 SL000621
br-1620hr-1650hr-0817