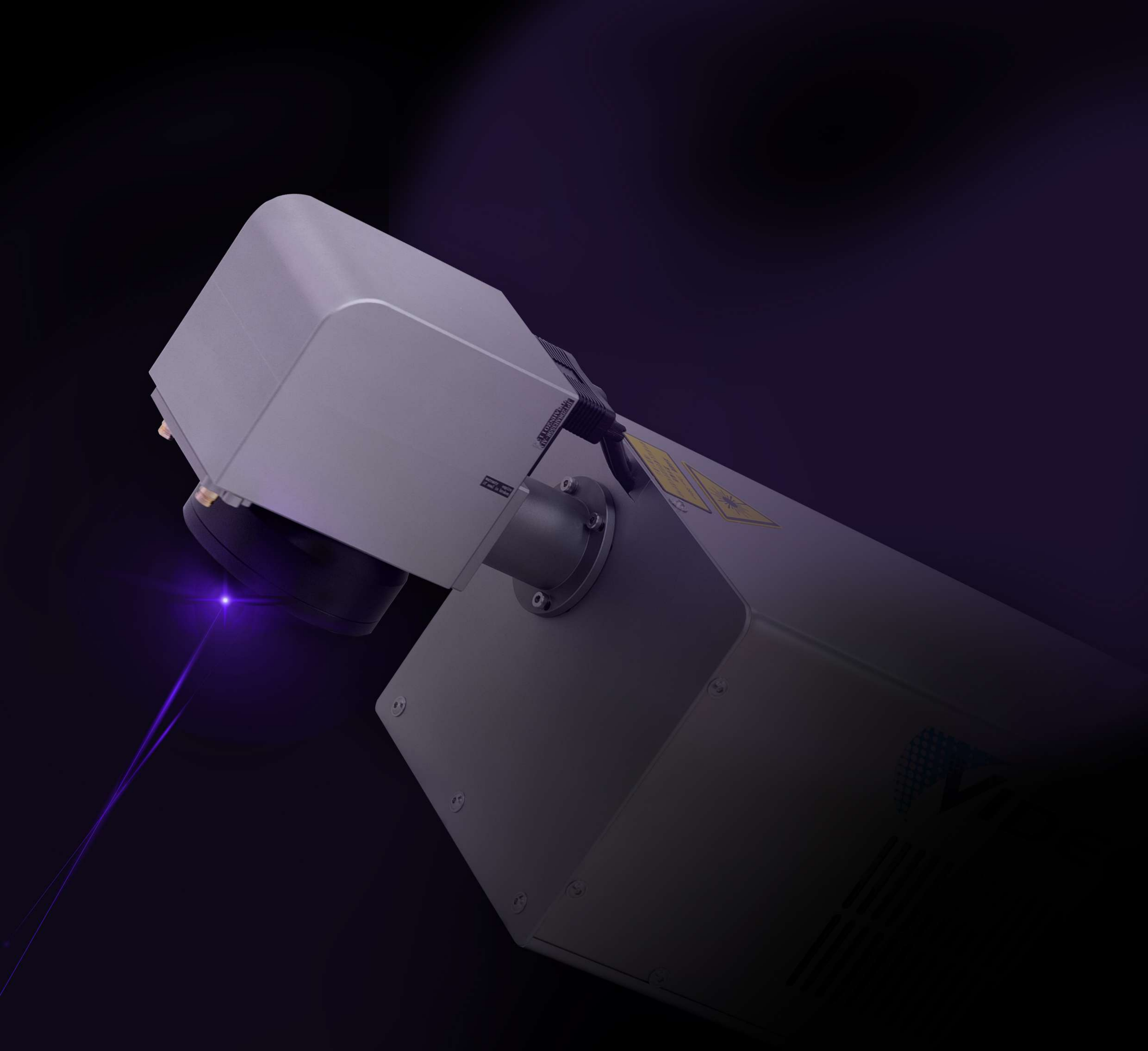

“高质量、高对比度、永久标刻”

激光打码系统

Videojet®C7710&C7720 紫外激光打码机

偉迪捷®
VIDEOJET®

高对比度持久编码

伟迪捷全新推出的 Videojet C7710（5瓦）和C7720（10瓦）紫外激光标识系统，让您拥有高对比度的持久编码。

C7710 和 C7720 紫外激光标识系统 **四大优势**

产线集成性优势

正常运行时间优势

专为提高生产率而设计

编码质量保证

偉迪捷 VIDEOJET

Laser Marking Systems
激光标识系统

整体式线束喉管，快速插拔 #1

快速接头，方便现场拆卸、切换产线
接口防呆设计，避免出错
4m 线缆长度可轻松布线

C7710

C7720

集成交互 #1

预留可自定义的 I/O接口
以太网和RS232数据通讯

#1 产线集成性优势

红光对焦、红光定位设计 #1

全系列标配红光对焦，红光定位，使安装操作更简单、更快速、更精确。

伟迪捷光束传输选项灵活调节 #1

BUS实现X方向上的 0–360° 可调
BTU实现XY方向上的 0–360° 可调

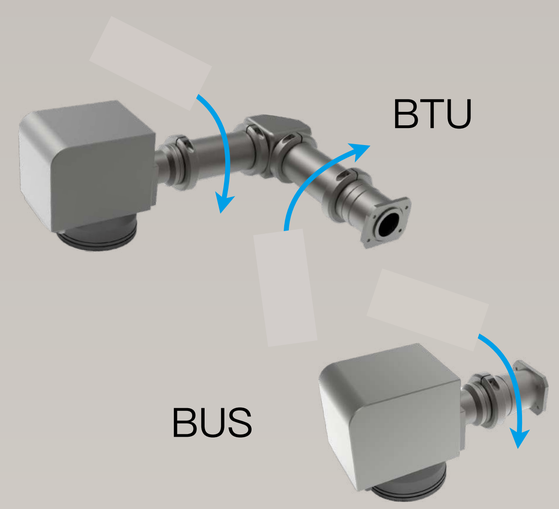

偉迪捷 VIDEOJET
Laser Marking Systems
激光标识系统

#2 正常运行时间优势

规范标识 #2

多种警示标识，信号指示灯更加规范

自洁净系统 #2

激光源内置自洁净系统（压缩泵/特殊过滤器去除光学系统中的微尘,延长光源寿命），确保恶劣环境下的稳定运行。

优化激光机可靠性尽可能减少维护 — 无需日常维护干预易维护、高可靠性激光系统。

告警功能 #2

软件功能更完善，如速度报警等相关功能项。

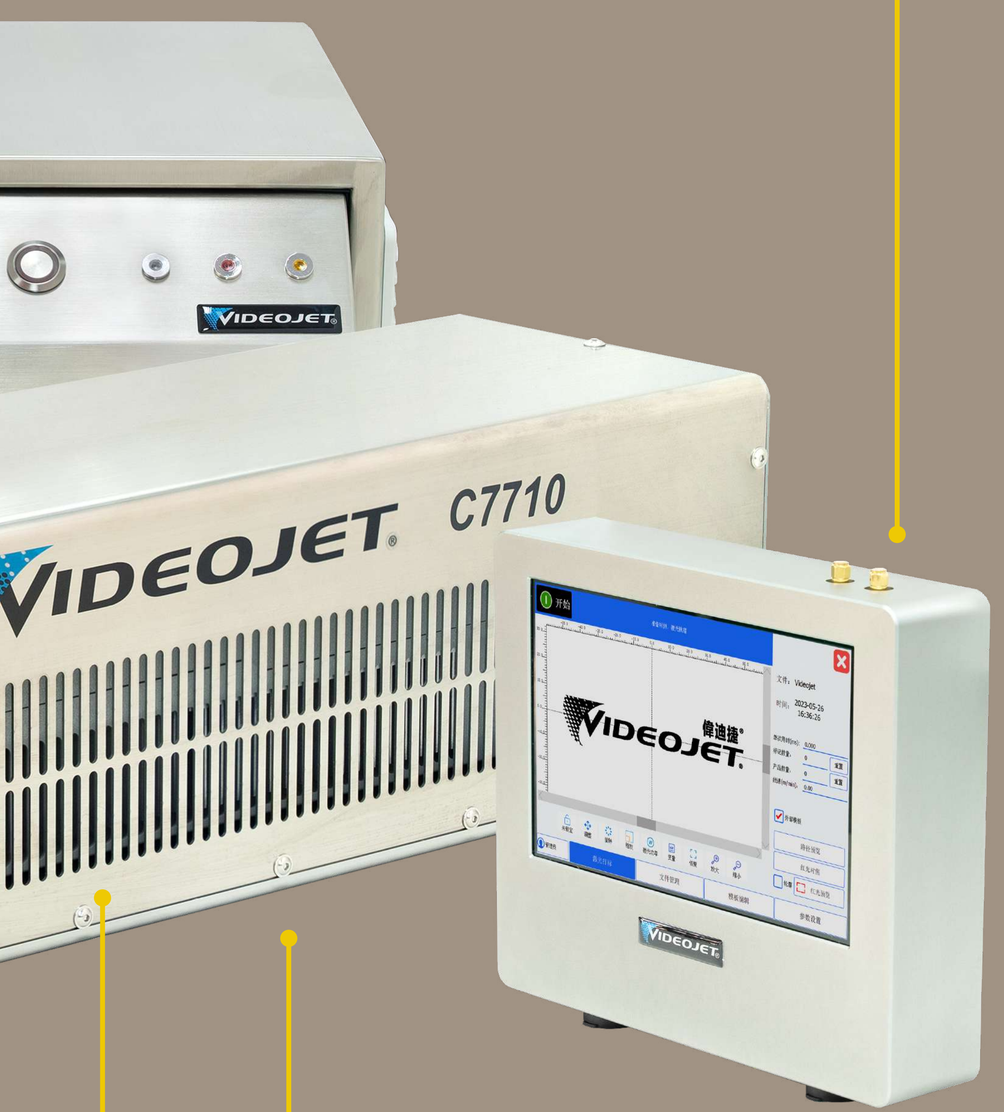

#3 专为提高生产率而设计

速度及幅面 #3

伟迪捷紫外激光打标机激光加工速度快，每秒可打1,200字符，大大提高生产效率。

最大标识范围可达800 x 800mm²，高速数据处理能力可打印更多产品，提高产量和效率。

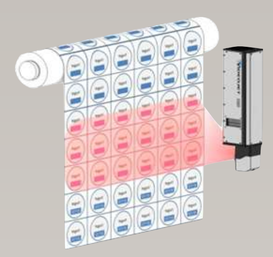

软件部分特点 #3

具有多种单线/双线条字体，支持多种汉字字库
字体自动去除交叉点功能
支持汉信码和可以内嵌logo的QR码
二维码栅格有多种填充样式可选
序列号的重复次数显示及复位
真实信息扫描顺序预览功能
内置幅面校正打印功能

空间优化，节能环保 #3

风冷设备采用风冷一体化设计，空间占用小，整机能耗降低，同时省去水冷单元产生的保养环节。

预热自定义 #3（续）

可根据现场温度情况自定义激光器预热时间

光源一体化 #2（续）

水冷设备采用整体全密封一体化设计，高温高湿环境下抗冷凝，稳定性更好

#4 编码质量保证

高质量 #4

具有355纳米和小光束直径的精细和高对比度标识。
无需溶剂或添加剂就能实现对塑料的完美标识。
全国服务网络覆盖确保问题的及时响应。

24 HOURS

行业应用

伟迪捷 UV 紫外激光打码机精度高、效率高、噪音低、能耗低，可以提供永久性、高质量的标识。能够确保制药、医疗、食品、饮料、日化等制造商在产品整个生命周期内的追踪和追溯安全性。

食品饮料行业

Food & Beverage

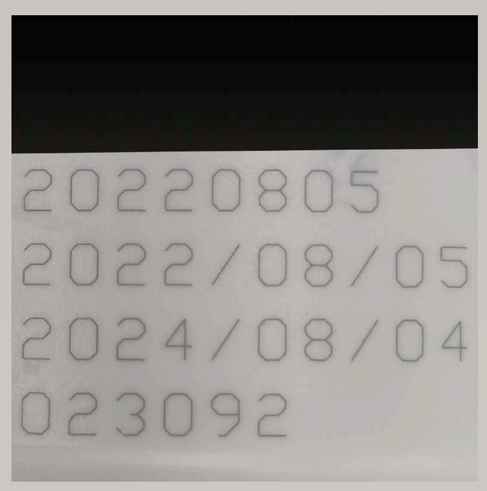

个人护理行业

Personal Care

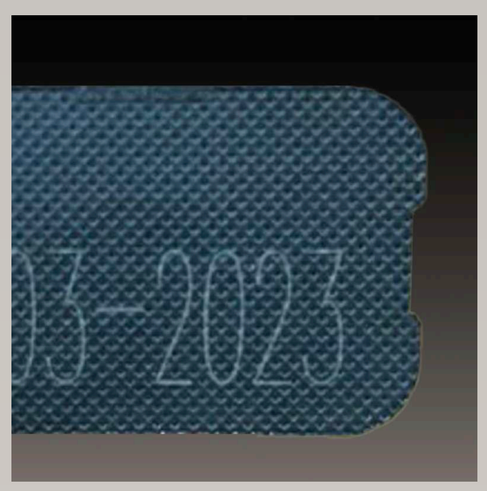

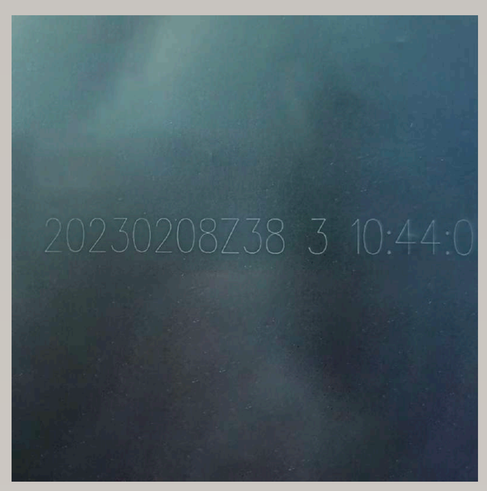

APPLICATION

日化行业

Daily Chemical

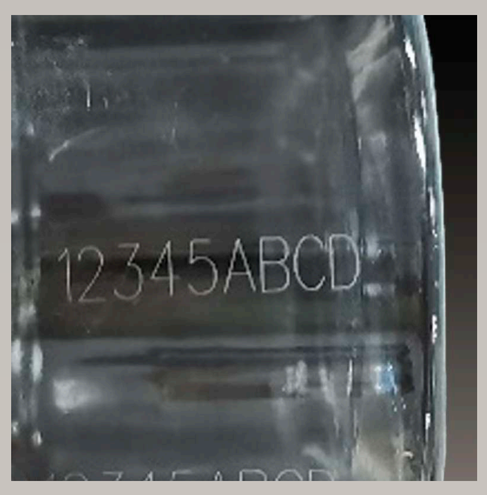

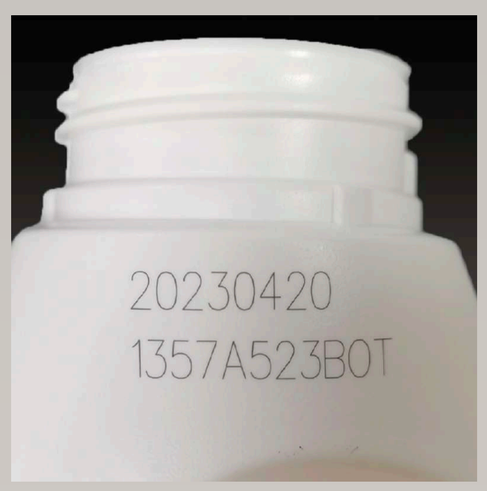

医药&医疗器械行业

Medicine & Medical Instrument

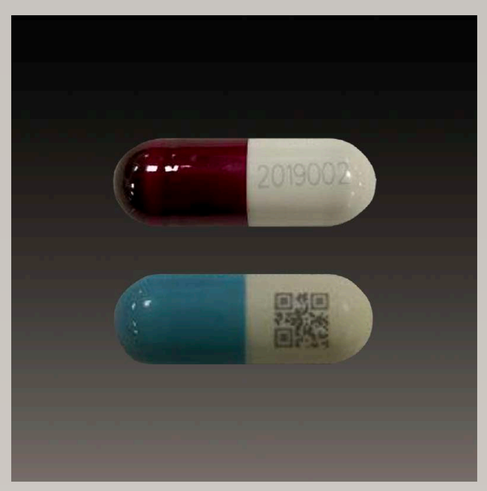

C7710 5瓦风冷 UV紫外激光打码机

标识范围
100 x 100 mm – 800 x 800 mm

聚焦镜片
平焦镜：F160/F254/F380/F525/F750/F840/F1090

电气要求

电控箱：
电压200 – 240 VAC，50/60 Hz
最大功率：300W

操作员界面
基于Windows系统下的飞行打码控制系统软件

语言功能
中文简体、中文繁体、英语

标识速度
高达 1200 个字符/秒，≥10 米/秒

激光源
额定功率 5W
中心发射波长：355 纳米

光束方向
90° （BTU，BUS可选）

集成
通过以太网和RS232接口进行集成

重量约值
打码单元： 21 千克 (不包括平场聚焦透镜)
电源单元： 19 千克
显示器： 4.3 千克

噪音参数
打码单元：70dB (一米距)

密封和安全标准
打码单元： IP54
电源单元： IP54

工作环境
工作温度：5°C – 40°C
工作湿度：10% – 90% (无冷凝)

通信
以太网、 TCP/IP 和 RS232、数字 I/O 编码器和产品检测器触发输入

冷却系统
空气冷却

打码单元尺寸

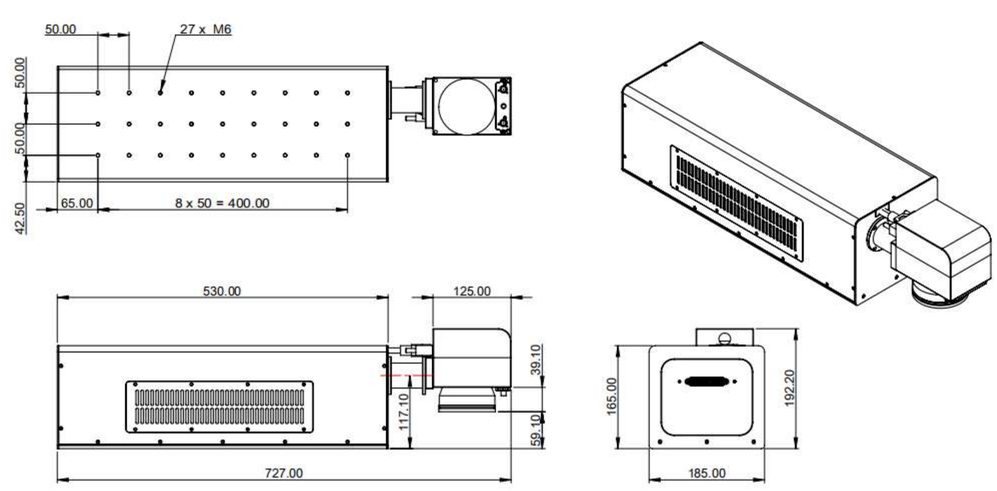

电源单元尺寸

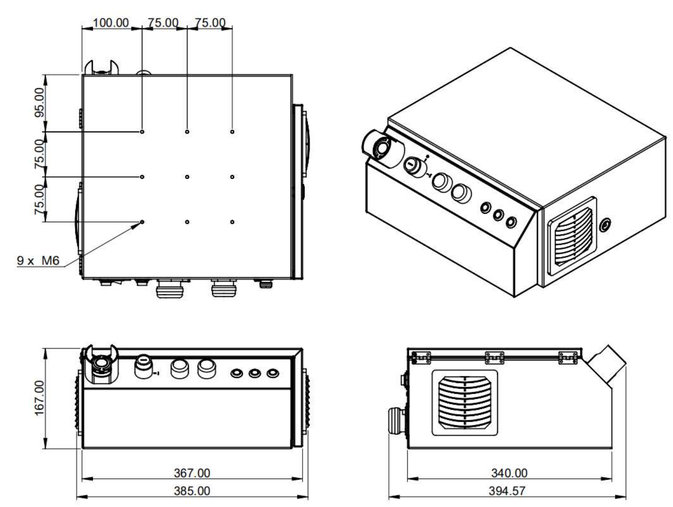

触摸屏尺寸

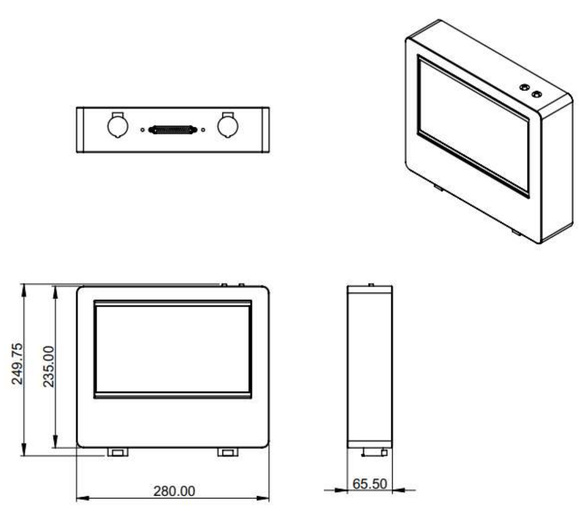

C7710 5瓦水冷 UV紫外激光打码机

标识范围
100 x 100 mm – 800 x 800mm

聚焦镜片
平焦镜：F160/F254/F380/F525/F750/F840/F1090

电气要求

电控箱：
电压200 – 240 VAC，50/60 Hz
最大功率：300W

操作员界面
基于Windows系统下的飞行打码控制系统软件

语言功能
中文简体、中文繁体、英语

标识速度
高达 1200 个字符/秒，≥10 米/秒

激光源
额定功率 5W
中心发射波长：355 纳米

光束方向
90° （BTU，BUS可选）

集成
通过以太网和RS232接口进行集成

重量约值
打码单元： 21 千克 (不包括平场聚焦透镜)
电源单元： 19 千克
冷却单元： 27 千克
显示器： 4.3 千克

噪音参数
打码单元：70dB (一米距)

密封和安全标准
打码单元： IP54
电源单元： IP54

工作环境
工作温度：5°C – 40°C
工作湿度：10% – 90% (无冷凝)

通信
以太网、 TCP/IP 和 RS232、数字 I/O 编码器和产品检测器触发输入

冷却系统
水冷机冷却

打码单元尺寸

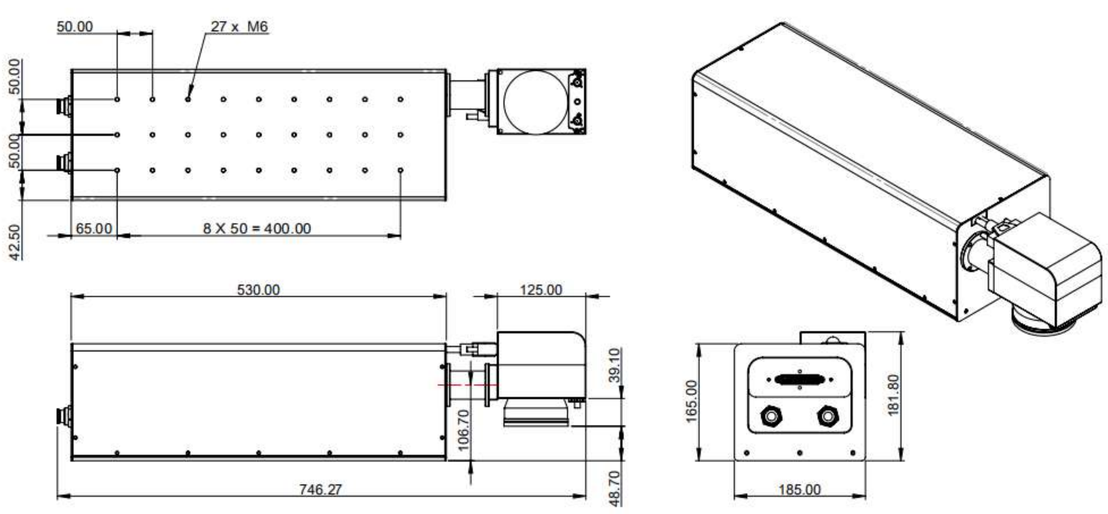

电源单元尺寸

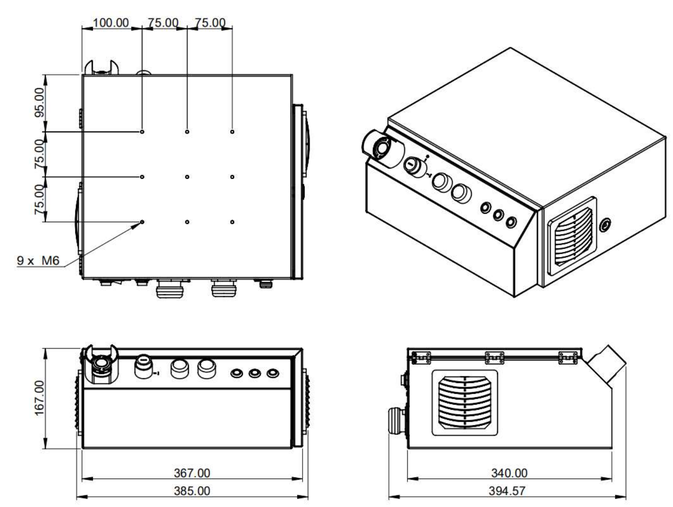

触摸屏尺寸

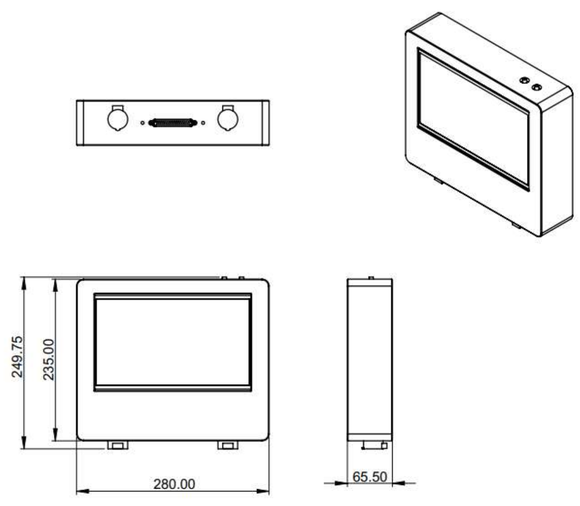

水冷单元尺寸

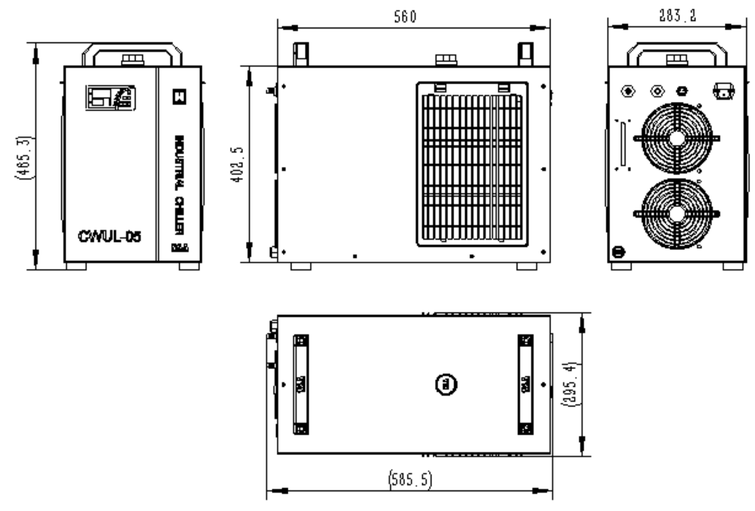

C7720 10瓦水冷 UV紫外激光打码机

标识范围
100 x 100 mm – 800 x 800mm

聚焦镜片
平焦镜：F160/F254/F380/F525/F750/F840/F1090

电气要求

电控箱：
电压200–240 VAC，50/60 Hz
最大功率：400W

水冷机（配套）：
电压200–240 VAC，50 Hz
最大功率：1KW

操作员界面
基于Windows系统下的飞行打码控制系统软件

标识速度
高达 1200 个字符/秒，≥10 米/秒

激光源
额定功率 10W
中心发射波长：355 纳米

光束方向
90° （BTU，BUS可选）

集成
通过以太网和 RS232 接口进行集成

通信
以太网、 TCP/IP 和 RS232、数字 I/O 编码器和产品检测器触发输入

语言功能
中文简体、中文繁体、英语

噪音参数
打码单元：55dB (一米距)

密封和安全标准
打码单元： IP54
电源单元： IP54

工作环境
工作温度：5°C – 40°C
工作湿度：10% – 90% (无冷凝)

重量约值
打码单元： 21 千克
不包括平场聚焦透镜
电源单元： 19 千克
冷却单元： 27 千克
显示器：4.3 千克

冷却系统
水冷机冷却

打码单元尺寸

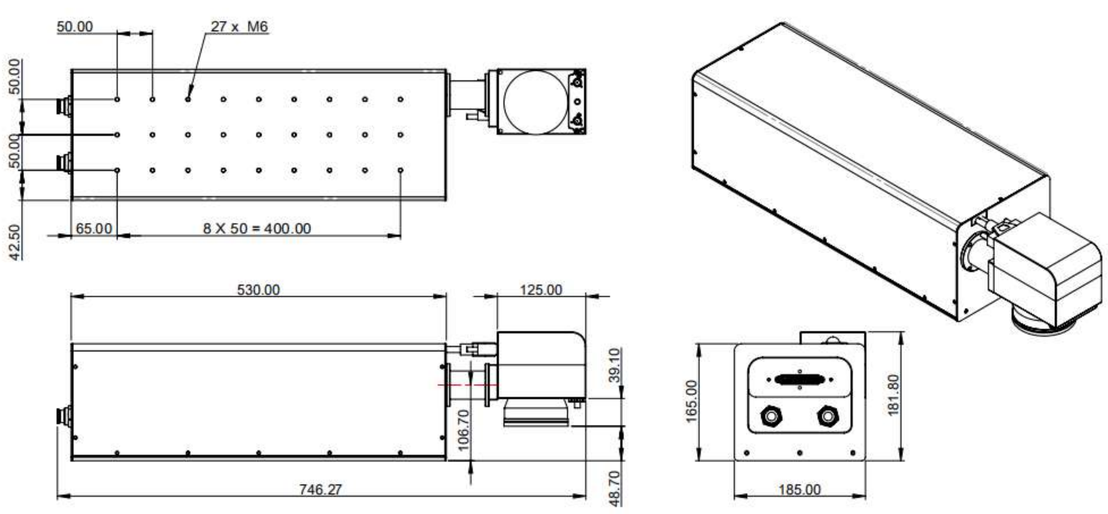

电源单元尺寸

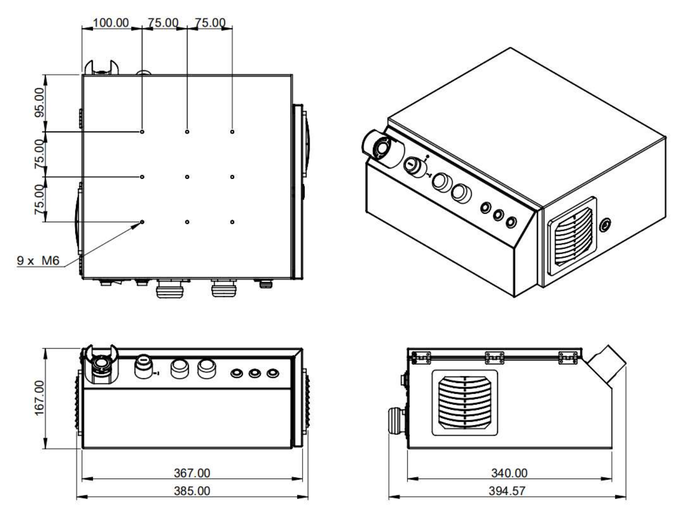

触摸屏尺寸

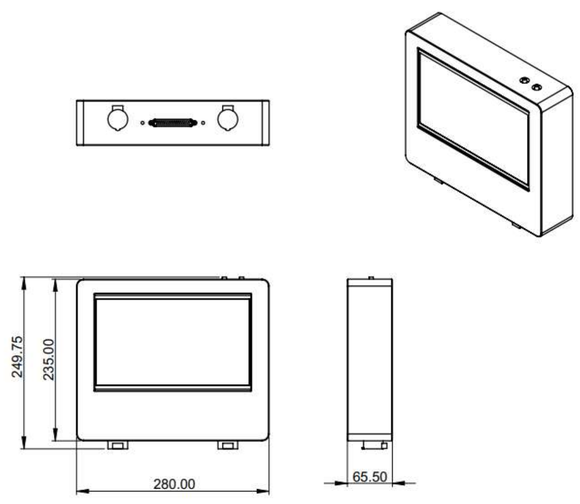

水冷单元尺寸

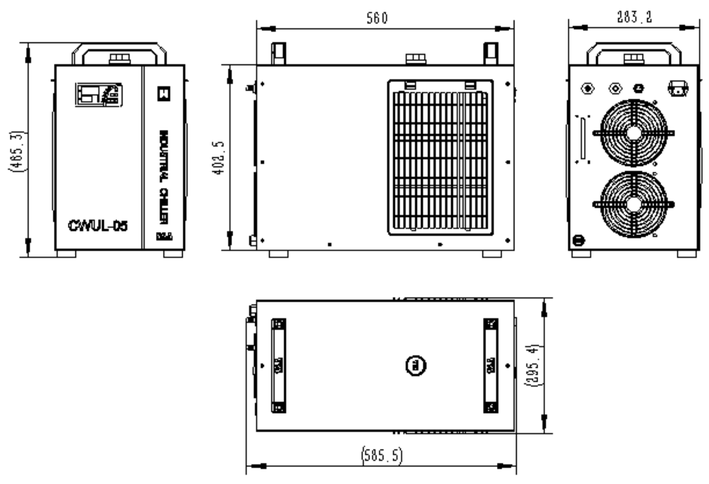

To preserve the safety, quality, and authenticity of daily essentials for billions of consumers.

Videojet

OUR VISION
我们的愿景

以安心为标准

Videojet Technologies 是全球产品标识市场的专业品牌，提供在线喷印、打印等产品标识方案、不同应用的墨水/溶剂以及产品 LifeCycleAdvantage™ 运行维护服务。

我们的目标是：与消费品包装、制药和工业产品等行业的客户合作，提高生产率、保护并促进客户品牌发展，让客户始终站在行业趋势和法规的前沿。伟迪捷在小字符喷码(CIJ)、热发泡喷码(TIJ)、激光标识、热转印打印 (TTO)、货箱打印贴标以及宽阵列打印等领域，拥有众多客户应用专家和多项领先技术。截止目前，伟迪捷在全球的装机量已超过40.0万台。

每天我们的客户通过伟迪捷设备进行标识的产品超过100亿件。我们在全球26个国家/地区拥有超过4000位团队成员，为客户直接提供销售、应用、服务和培训支持。此外，伟迪捷的分销网络包括400多家分销商和OEM，遍及 135个国家/地区。

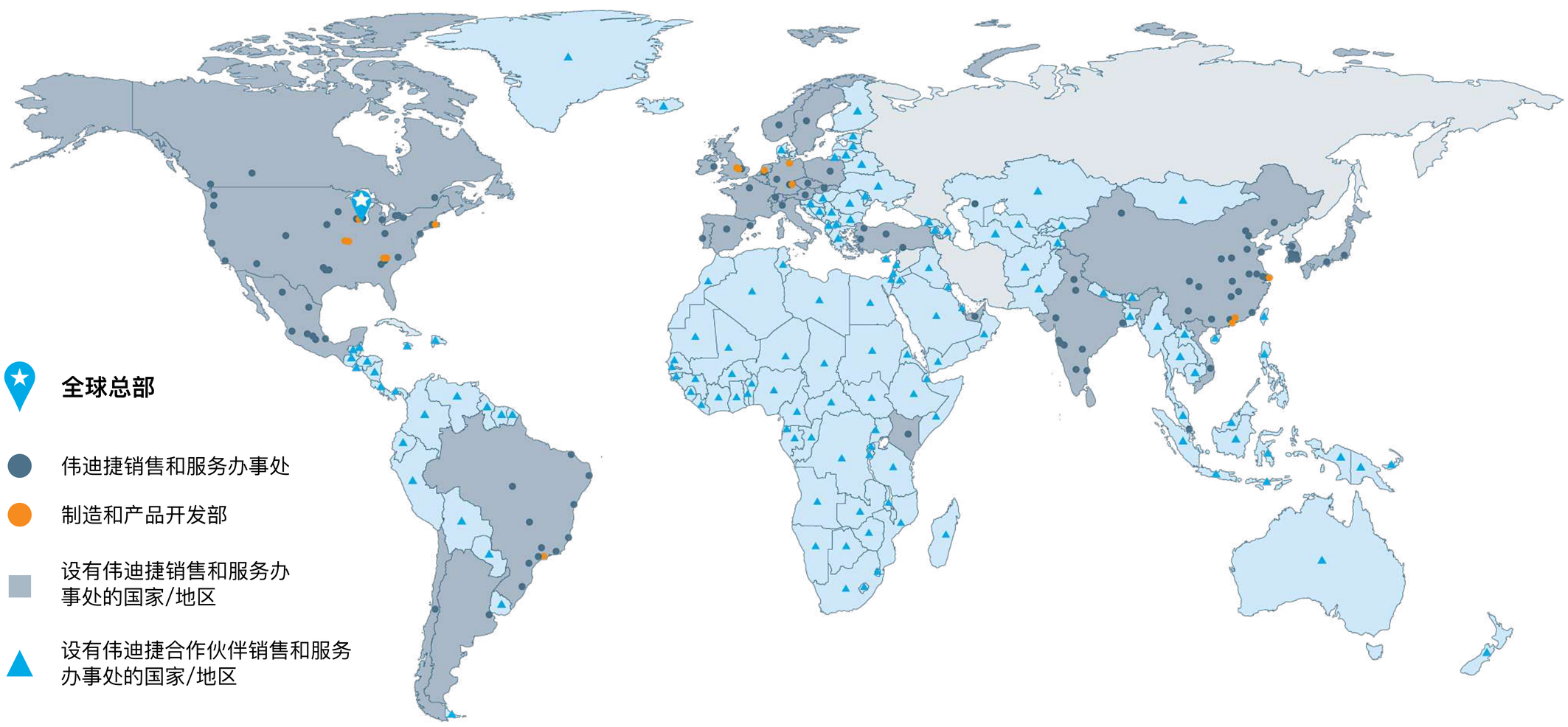

© 2023 美国伟迪捷科技有限公司 (Videojet Technologies Inc.)——保留所有权利。
持续改进产品是伟迪捷永恒不变的方针。我们保留更改设计和/或规格的权利，恕不另行通知。

偉迪捷® VIDEOJET®

伟迪捷中国销售网点：

上海、北京、广州、深圳、南京、济南、沈阳、青岛、西安、兰州、成都、苏州、重庆、武汉、长沙、厦门、昆明、郑州、南昌、南宁、合肥、香港、天津，即将更多…

全国免费咨询热线 400 920 2377
www.videojet.com.cn

伟迪捷（上海）标识技术有限公司　地址:上海市长宁区福泉北路 518 号10座5楼　邮政编码: 200335　免费咨询电话: 400 920 2377